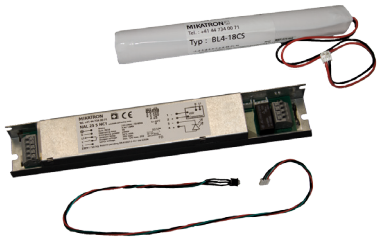

Die Notlichtelemente der Serie NAL sind für den Einsatz in Notbeleuchtungsanlagen nach VDE 0108 oder EN50172 geeignet.
Sie sind nach EN60598-2-22 und IEC 61347-2-7 gebaut. Das NAL Notlichtelement muss in Kombination mit einem Netz-Konverter in einer LED-Leuchte eingesetzt werden. Im Netzbetrieb wird der Strom, welcher in die LED-Anordnung fliesst, vom Netz-Konverter geregelt. Im Notbetrieb wird die LED-Anordnung von der Batterie versorgt. Der Strom, welcher die Batterie im Notbetrieb liefert, wird mit dem NAL Notlichtelement in LED-Strom umgewandelt.

3W NOT

1h

AUTO TEST

IP20

Technische Daten

Typen:	NAL 25 S NAL 50 S NAL 130 S NAL 220 S
Autonomie:	1h
4 Hochtemperatur-Zellen:	4,8V 1,8Ah NiCd
Abmessungen des Elements LxBxH:	210 x 31,5 x 21 mm
Lochabstand des Elements:	220 mm
Abmessung der Batterie ØxL	Ø 23 x 195 mm
Anschlussspannung:	230V ± 10% 50/60Hz
Umgebungstemperatur:	+5°C ... +50°C
Schutzklasse:	I
Schutzart:	IP20
Leistungsaufnahme Batterie (1h) :	3,5VA
Normen:	EN 61347-2-7 EN 60598-2-22 EN 50172 IEC 62034

Bestellangaben Notlichtbetriebsgerät

Ausgangsspannung	Leistung		Typ
12V - 25V	3W	SELV	NAL 25 S NC1
12V - 50V	3W		NAL 50 S NC1
20V - 130V	3W		NAL 130 S NC1
130V - 220V	3W		NAL 220 S NC1

Bestellangaben Batterie

Spannung	Kapazität	Typ
4,8V	1,8Ah	BL4-18CS

Bestellangaben im SET (Element, Batterie, Zustands-LED)

Ausgangsspannung		Typ
12V - 25V	SELV	NAL 25 S NC1 SET
12V - 50V		NAL 50 S NC1 SET
20V - 130V		NAL 130 S NC1 SET
130V - 220V		NAL 220 S NC1 SET

Zubehör

Beschreibung	Typ
Stecker Buchsen Kabel PHILIPS XITANIUM (SLM)	SBK 190 / 200
Bicolor LED rot/grün 450mm (Selbsttest)	ZL450RG
Batteriehalter	H 1

© MIKATRON AG Steinackerstrasse 26, CH-8902 Urdorf Tel: +41 44 734 00 71 www.mikatron.ch

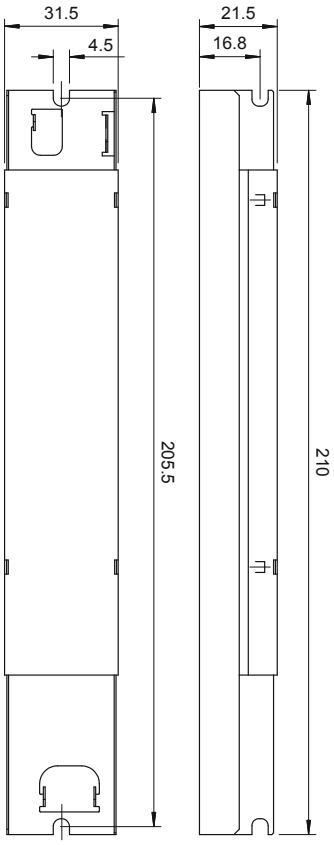

Selbsttestfunktion

Das NAL ..S Notlichtelement beinhaltet einen automatischen Selbsttest. Alle acht Tage wird ein Test automatisch durchgeführt. Die Funktion des Notlichtelementes wie auch die LED Stormaufnahme und die Batterie werden während zwei Minuten überprüft.
Zusätzlich wird bei jedem 44. Test ein Brenndauertest durchgeführt und die Batteriekapazität geprüft. Im Fall einer Netzunterbrechung während des Tests wird der Test weitergeführt.
Netzunterbrechungen, welche kürzer als eine Minute sind, haben keine Wirkung auf den siebentägigen Zyklus.

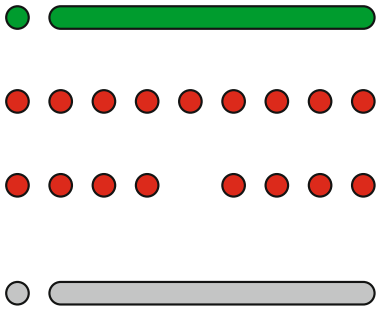

LED dauernd grün: Vorhandenes Netz bei richtig angeschlossener Batterie und Leuchte.

LED blinkend Rot: Vorhandenes Netz bei nicht angeschlossener Batterie oder fehlerhafte Batterie.

LED blinkt intermittierend Rot: Leuchtmittel defekt oder nicht angeschlossen. Wird erst nach dem automatischen Test vom Notlichtelement erkannt.

LED dunkel: Nicht vorhandenes Netz, Netzspannung ist unter 160V, tief entladene Batterie oder Geräte defekt.

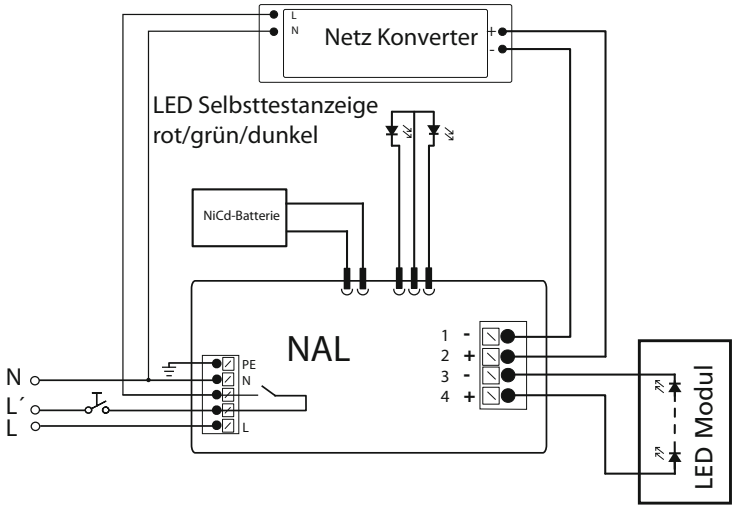

© MIKATRON AG Steinackerstrasse 26, CH-8902 Urdorf Tel: +41 44 734 00 71 www.mikatron.ch