Einzelbatterie-Rettungszeichenleuchte nach DIN EN 60598-1/-2-22 und DIN EN 1838.
Extrem schlankes Gehäuse aus eloxiertem Aluminium-Strangguss mit schraubenlosen Verschlusskappen.
Universalmontage für Decken- und Wandaufbau durch Wenden des oberen Leuchtenprofiles.
Die 10 mm Lichtlenkscheibe wird mit einer 2 Watt LED-Leiste ausgeleuchtet.

2W LED

IP40

Technische Daten

Erkennungsweite	30 Meter VKF (30 Meter SN EN 1838)
Leuchtmittel	2W LED-Leiste
Lichtstrom	
Netzbetrieb	260lm
Netzanschlussleistung	5,5VA
Anschlussspannung	230V 50/60Hz
NiMh-Akku	4,8V 0,8Ah
Lichtstromverhältnis	
Not/Netz	25% / 100%
Nennbetriebsdauer	
Batteriebetrieb	3h
Anschlussklemmen	3 x 2,5 mm^2 für Doppelbelegung
Gehäuse/Farbe	Aluminium-Strangguss, eloxiert
Montageart	Universalmontage
Schutzart	IP40
Schutzklasse	I
Temperaturbereich	
Bereitschaftsschaltung	0°C bis +35°C
Dauerschaltung	-5°C bis +30°C
Abmessungen (B x H x T)	
Deckenmontage	256 x 224 x 35 mm
Wandmontage	256 x 222 x 37 mm

Die Leuchte ist für Dauer- und Bereitschaftsschaltung geeignet.

Bestellangaben

Leuchtmittel	Montageart	Typ
2W LED-Leiste	Universalmontage Selbstüberwachung SELF CHECK	MKS5 200 UM EB-SC LED
2W LED-Leiste	Universalmontage Busüberwachung SAVELOG	MKS5 200 UM EB-SL LED

Zubehör

Beschreibung	Typ
Seilmontageset (inkl. 2 x 2,5 Meter Stahlseil)*	MKS5 SM
Seilmontageset (inkl. 2 x 7,5 Meter Stahlseil)*	MKS5 SM 1
Kettenmontageset*	MKS5 KM
Ballwurfschutzkorb (Wandmontage)	MKS5 BSG 1
Zentralpendel 300mm lang (ohne Vorverdrahtung)*	MKS5 PM 300
Zentralpendel 500mm lang (ohne Vorverdrahtung)*	MKS5 PM 500
Zentralpendel 1000mm lang (ohne Vorverdrahtung)*	MKS5 PM 1m

* nur Deckenmontage

© MIKATRON AG Steinackerstrasse 26, CH-8902 Urdorf Tel: +41 44 734 00 71 www.mikatron.ch

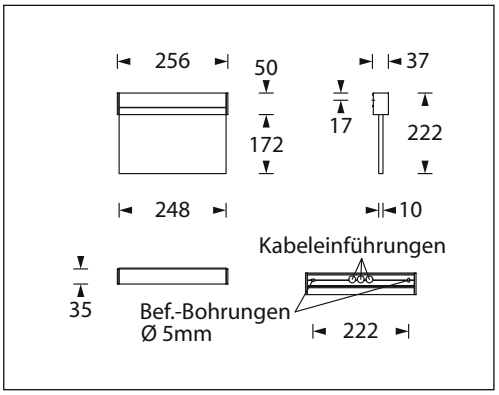

Wandmontage

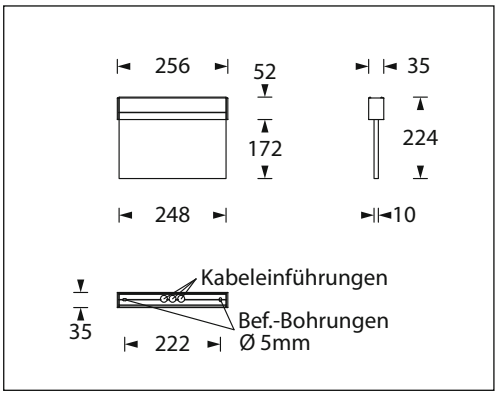

Deckenmontage

Piktogramme:

Die Piktogramm-Vorsatzfolien sind unter folgenden Typenbezeichnung separat zu bestellen (Lichtlenkscheibe im Lieferumfang enthalten):

Fluchtweg-Piktogramm FR einseitig
Typ: MKS 200 1 PR

Fluchtweg-Piktogramm FL einseitig
Typ: MKS 200 1 PL

Fluchtweg-Piktogramm FU einseitig
Typ: MKS 200 1 PU

Fluchtweg-Piktogramm zweiseitig FL+FR
Typ: MKS 200 1 PLR

Fluchtweg-Piktogramm zweiseitig FU+FU
Typ: MKS 200 1 PUU

Ausschreibungstext:

... Stück Einzelbatterie-Rettungszeichenleuchte nach DIN EN 60598-1/-2-22 und DIN EN 1838 zur Verwendung in Sicherheitsbeleuchtungsanlagen gemäss DIN VDE 0100-718, DIN VDE 0108-100 und DIN 50172.
Extrem schlankes Gehäuse aus eloxiertem Aluminium-Strangguss mit schraubenlosen Verschlusskappen.
Universalmontage für Decken- und Wandaufbau durch Wenden des oberen Leuchtenprofiles.
Die 10 mm Lichtlenkscheibe wird mit einer 2 Watt LED-Leiste ausgeleuchtet.
Zum Betrieb der eingebauten LED-Leiste kommt ein Konstantstrom-Versorgungsgerät zum Einsatz.
Die Leuchte ist für Dauer- und Bereitschaftsschaltung geeignet.

Erkennungsweite:	30 Meter VKF (30 Meter SN EN 1838)
Leuchtmittel:	2W LED-Leiste
Lichtstrom: Netzbetrieb	260lm
Netzanschlussleistung:	5,5VA
Anschlussspannung:	230V 50/60Hz
NiMh-Akku	4,8V 0,8Ah
Lichtstromverhältnis:	25% / 100% Not / Netz
Nennbetriebsdauer:	3h
Anschluss-klemmen:	3 x 2,5 mm² für Doppelbelegung
Gehäuse/Farbe:	Aluminium-Strangguss, eloxiert
Montageart:	Universalmontage
Schutzart:	IP40
Schutzklasse:	I
Temperaturbereich:	
Bereitschaftsschaltung	0°C bis +35°C
Dauerschaltung	-5°C bis +30°C
Abmessungen:	
Deckenmontage	256 x 224 x 35 mm (BxHxT)
Wandmontage	256 x 222 x 37 mm (BxHxT)

Optional:

☐ Mit integrierter Selbstüberwachungseinrichtung für
- permanente Ladungsüberwachung und Ladestörungsmeldung <5 Min.
- automatischen, wöchentlichen Funktionstest und jährlichen Brenndauertest
- Speicherung der letzten Testergebnisse und Meldung über 3-farbige LED

☐ Mit integrierter busgesteuerter Überwachungseinrichtung für
- permanente Ladungsüberwachung und Ladestörungsmeldung <5 Min.
- automatischen, wöchentlichen Funktionstest und jährlichen Brenndauertest
- Speicherung der letzten Testergebnisse und Meldung über 3-farbige LED
- Anschluss an zentrale Überwachungszentrale über BUS-System zur Erstellung eines elektronischen Prüfbuches gemäss DIN EN 62034 Typ PRN

Zubehör:

☐ Ballwurfschutzkorb (Wandmontage)
☐ Kettenmontageset
☐ Seilmontageset 3 x 2,5m
☐ Seilmontageset 3 x 7,5m
☐ Zentralpendel 300mm
☐ Zentralpendel 500mm
☐ Zentralpendel 1000mm

Typ: MKS5 200 - EB

© MIKATRON AG Steinackerstrasse 26, CH-8902 Urdorf Tel: +41 44 734 00 71 www.mikatron.ch