MKS4 A300 - EB

Einzelbatterie-Rettungszeichenleuchte nach DIN EN 60598-1/-2-22 und DIN EN 1838.
Flaches, architektonisch ansprechendes Aluminium-Druckgussgehäuse.
Schraubenloser, leicht zu handhabender Verschlussmechanismus.
Ausführungen für Wand- oder Deckenmontage mit 10 mm dicker Lichtlenkscheibe und austauschbaren Piktogrammen.

3W LED

IP40

Technische Daten

Erkennungsweite	30 Meter VKF (30 Meter SN EN 1838)
Leuchtmittel	3W LED-Leiste
Lichtstrom	350lm (Netzbetrieb)
Netzanschlussleistung	6VA
Anschlussspannung:	230V 50/60Hz
NiMh-Akku	4,8V 0,8Ah
Lichtstromverhältnis:	
Not/Netz	30% / 100%
Nennbetriebsdauer:	
Batteriebetrieb	3h bzw. (8h auf Anfrage)
Anschlussklemmen	3 x 2,5 mm^2 für Doppelbelegung
Gehäuse/Farbe	Aluminium-Druckguss/weiss[1]
Montageart	Wand- oder Deckenmontage
Schutzart	IP40
Schutzklasse	I
Temperaturbereich:	
Bereitschaftsschaltung	0°C bis +35°C
Dauerschaltung	-5°C bis +30°C
Abmessungen (B x H x T)	350 x 246 x 37 mm

Die Leuchte ist für Dauer- und Bereitschaftsschaltung geeignet.
[1] weitere Farben auf Anfrage lieferbar

Bestellangaben

Leuchtmittel	Montageart	Typ
3W LED-Leiste	Wandmontage Selbstüberwachung SELF CHECK	MKS4 A300 WM EB-SC LED
3W LED-Leiste	Wandmontage Busüberwachung SAVELOG	MKS4 A300 WM EB-SL LED
3W LED-Leiste	Deckenmontage Selbstüberwachung SELF CHECK	MKS4 A300 DM EB-SC LED
3W LED-Leiste	Deckenmontage Busüberwachung SAVELOG	MKS4 A300 DM EB-SL LED

Zubehör

Beschreibung	Typ
Seilmontageset (inkl. 2 x 2,5 Meter Stahlseil)[3]	MKS4 SM
Seilmontageset (inkl. 2 x 7,5 Meter Stahlseil)[3]	MKS4 SM 1
Kettenmontageset[3]	MKS4 KM
Ballwurfschutzkorb (Wandmontage)	MKS4 BSG
Zentralpendel 300mm lang (ohne Vorverdrahtung)[3]	MKS4 PM 300
Zentralpendel 500mm lang (ohne Vorverdrahtung)[3]	MKS4 PM 500
Zentralpendel 1000mm lang (ohne Vorverdrahtung)[3]	MKS4 PM 1m

[3] nur Deckenmontage

© MIKATRON AG Steinackerstrasse 26, CH-8902 Urdorf Tel: +41 44 734 00 71 www.mikatron.ch

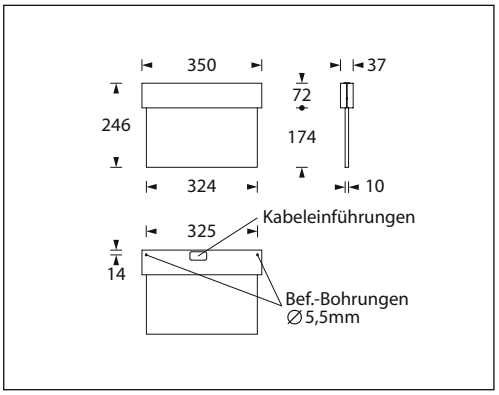

Wandmontage

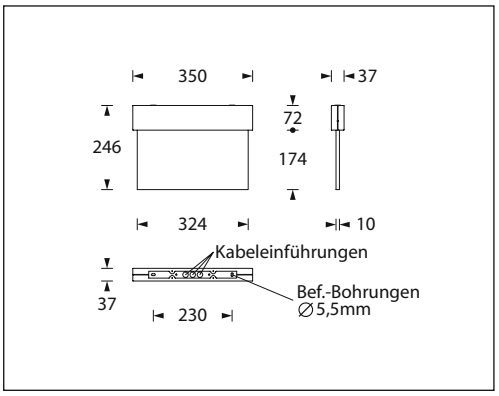

Deckenmontage

Piktogramme:

Das Piktogramm-Set ist unter folgender Typenbezeichnung separat zu bestellen:

(Lichtlenkscheibe im Lieferumfang enthalten)

Fluchtweg-Piktogramm-Set
FL + FR + FU + Blind
Typ: MKS 300 2 F RLUO

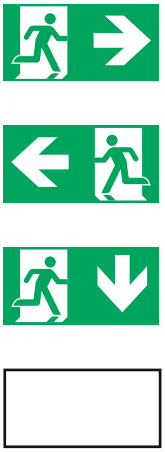

Ausschreibungstext:

... Stück Einzelbatterie-Rettungszeichenleuchte nach DIN EN 60598-1/-2-22 und DIN EN 1838 zur Verwendung in Sicherheitsbeleuchtungsanlagen gemäss DIN VDE 0100-718, DIN VDE 0108-100 und DIN 50172.
Flaches, architektonisch ansprechendes Aluminium-Druckgussgehäuse.
Schraubenloser, leicht zu handhabender Verschlussmechanismus. Ausführung für Wand- oder Deckenmontage mit 10 mm dicker Lichtlenkscheibe und austauschbaren Piktogrammen.
Zum Betrieb der eingebauten LED-Leiste kommt ein Konstantstrom-Versorgungsgerät zum Einsatz. Die Leuchte ist für Dauer- und Bereitschaftsschaltung geeignet.

Erkennungsweite:	30 Meter VKF (30 Meter SN EN 1838)
Leuchtmittel:	3W LED-Leiste
Lichtstrom:	350lm (Netzbetrieb)
Netzanschluss-leistung:	6,5VA
Anschluss-spannung:	230V 50/60Hz
NiMh-Akku	4,8V 0,8Ah
Lichtstrom-verhältnis:	
Not/Netz	30% / 100%
Nennbetriebs-dauer:	
Batteriebetrieb	3h bzw. (8h auf Anfrage)
Anschluss-klemmen:	3 x 2,5 mm² für Doppelbelegung
Gehäuse/Farbe:	Aluminium-Druckguss / weiss
Abmessungen: (BxHxT)	350 x 246 x 37 mm
Montageart:	Wand- oder Deckenmontage
Schutzart:	IP40
Schutzklasse:	I
Temperatur-bereich:	0°C bis +35°C (BS) -5°C bis +30°C (DS)

Optional:

☐ Mit integrierter Selbstüberwachungseinrichtung für
- permanente Ladungsüberwachung und Ladestörungsmeldung <5 Min.
- automatischen, wöchentlichen Funktionstest und jährlichen Brenndauertest
- Speicherung der letzten Testergebnisse und Meldung über 3-farbige LED

☐ Mit integrierter busgesteuerter Überwachungseinrichtung für
- permanente Ladungsüberwachung und Ladestörungsmeldung <5 Min.
- automatischen, wöchentlichen Funktionstest und jährlichen Brenndauertest
- Speicherung der letzten Testergebnisse und Meldung über 3-farbige LED
- Anschluss an zentrale Überwachungszentrale über BUS-System zur Erstellung eines elektronischen Prüfbuches gemäss DIN EN 62034 Typ PRN

Zubehör:
- ☐ Seilmontageset 2 x 2,5 m*
- ☐ Seilmontageset 2 x 7,5 m*
- ☐ Kettenmontageset*
- ☐ Ballwurfschutzkorb
- ☐ Zentralpendel 300mm*
- ☐ Zentralpendel 500mm*
- ☐ Zentralpendel 1000mm*

* nur für Deckenmontage

Typ: MKS4 A300 - EB

© MIKATRON AG Steinackerstrasse 26, CH-8902 Urdorf Tel: +41 44 734 00 71 www.mikatron.ch