Rettungszeichenleuchte nach DIN EN 60598-1/-2-22 und DIN EN 1838.
Extrem schlankes Gehäuse aus eloxiertem Aluminium-Strangguss mit schraubenlosen Verschlusskappen.
Universalmontage für Decken- und Wandaufbau durch Wenden des oberen Leuchtenprofiles.
Die 10 mm Lichtlenkscheibe wird mit einer 2 Watt LED-Leiste ausgeleuchtet.

2W LED

IP40

Technische Daten

Erkennungsweite	30 Meter VKF (30 Meter SN EN 1838)
Leuchtmittel	2W LED-Leiste
Lichtstrom	260lm
Netzanschlussleistung	5,5VA
Batterie-Stromaufnahme	14mA
Anschlussspannung	230V 50/60Hz, 220V DC +25/-20%
Anschlussklemmen	3 x 2,5 mm^2 für Doppelbelegung
Gehäuse/Farbe	Aluminium-Strangguss, eloxiert
Montageart	Universalmontage
Schutzart	IP40
Schutzklasse	I
Temperaturbereich	-10°C bis +40°C
Abmessungen (B x H x T)	
Deckenmontage	256 x 224 x 35 mm
Wandmontage	256 x 222 x 37 mm

Bestellangaben

Leuchtmittel	Montageart	Typ
2W LED-Leiste	Universalmontage	MKS5 200 UM LED

Optionen

Beschreibung	Typ*
Leuchtenschalt- und Überwachungsbaustein MSÜ3	xxxxxxMSÜ
Leuchtenschalt- und Überwachungsbaustein SET009	xxxxxxSE
Leuchtenschalt- und Überwachungsbaustein SET010	xxxxxxST

* Bitte bei Bestellung den Typ um die entsprechenden Buchstaben ergänzen.

Zubehör

Beschreibung	Typ
Seilmontageset (inkl. 2 x 2,5 Meter Stahlseil)	MKS5 SM
Seilmontageset (inkl. 2 x 7,5 Meter Stahlseil)	MKS5 SM 1
Kettenmontageset	MKS5 KM
Ballwurfschutzkorb (Wandmontage)	MKS5 BSG 1
Zentralpendel 300mm lang (ohne Vorverdrahtung)	MKS5 PM 300
Zentralpendel 500mm lang (ohne Vorverdrahtung)	MKS5 PM 500
Zentralpendel 1000mm lang (ohne Vorverdrahtung)	MKS5 PM 1m

© MIKATRON AG Steinackerstrasse 26, CH-8902 Urdorf Tel: +41 44 734 00 71 www.mikatron.ch

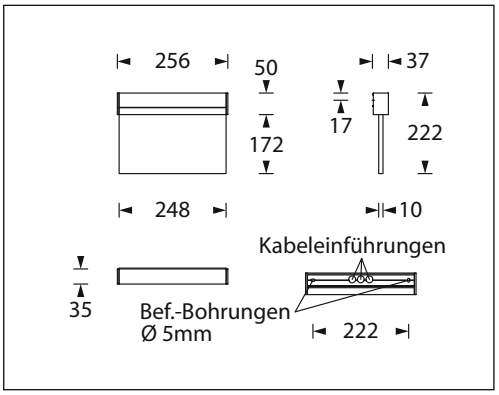

Wandmontage

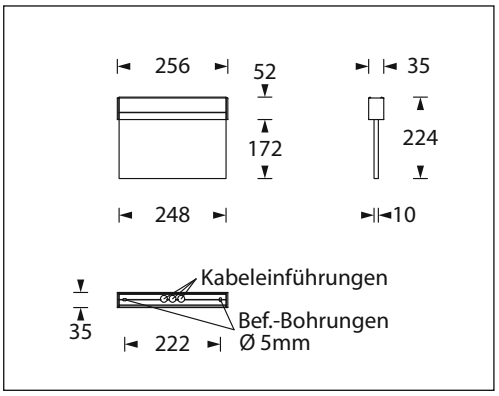

Deckenmontage

Piktogramme:

Die Piktogramm-Vorsatzfolien sind unter folgenden Typenbezeichnung separat zu bestellen (Lichtlenkscheibe im Lieferumfang enthalten):

Fluchtweg-Piktogramm FR einseitig
Typ: MKS 200 1 PR

Fluchtweg-Piktogramm FL einseitig
Typ: MKS 200 1 PL

Fluchtweg-Piktogramm FU einseitig
Typ: MKS 200 1 PU

Fluchtweg-Piktogramm zweiseitig
FL+FR
Typ: MKS 200 1 PLR

Fluchtweg-Piktogramm zweiseitig
FU+FU
Typ: MKS 200 1 PUU

Ausschreibungstext:

... Stück Rettungszeichenleuchte nach DIN EN 60598-1/2-22 und DIN EN 1838 zur Verwendung in Sicherheitsbeleuchtungsanlagen gemäß DIN VDE 0108-100 und DIN EN 50172.

Extrem schlankes Gehäuse aus eloxiertem Aluminium-Strangguss mit schraubenlosen Verschlusskappen.

Universalmontage für Decken- und Wandaufbau durch Wenden des oberen Leuchtenprofiles.

Die 10 mm Lichtlenkscheibe wird mit einer 1 oder 2 Watt LED-Leiste ausgeleuchtet und mit einem Piktogramm-Set geliefert.

Zum Betrieb der eingebauten LED-Leiste kommt ein Konstantstrom-Versorgungsgerät zum Einsatz.

Die Leuchte ist optional mit einem Schalt- und Überwachungsbaustein lieferbar.

Erkennungsweite:	30 Meter VKF (30 Meter SN EN 1838) ☐
Leuchtmittel:	2W LED-Leiste
Lichtstrom:	260lm
Netzanschluss-leistung:	5,5VA
Batterie-Stromaufnahme:	14mA
Anschluss-spannung:	230V 50/60Hz 220V DC +25/-20%
Anschluss-klemmen:	3 x 2,5 mm² für Doppelbelegung
Gehäuse/Farbe:	Aluminium-Strangguss, eloxiert
Abmessungen (BxHxT):	
Deckenmontage	256 x 224 x 35 mm
Wandmontage	256 x 222 x 37 mm
Montageart:	Universalmontage
Schutzart:	IP40
Schutzklasse:	I
Temperatur-bereich:	-10°C bis +40°C
Optional:	☐ Überwachungs-baustein MSÜ3 ☐ Überwachungs-baustein SET009 ☐ Überwachungs-baustein SET010
Zubehör:	☐ Seilmontageset 2 x 2,5m ☐ Seilmontageset 2 x 7,5m ☐ Kettenmontageset ☐ Ballwurfschutzkorb (Wandmontage) ☐ Zentralpendel 300mm ☐ Zentralpendel 500mm ☐ Zentralpendel 1000mm
Typ:	MKS5 200 UM

© MIKATRON AG Steinackerstrasse 26, CH-8902 Urdorf Tel: +41 44 734 00 71 www.mikatron.ch