MKS7 300 UM

Schlanke und schraubenlose IP65 Kombinationsleuchte aus Rettungszeichen- und Sicherheitsleuchte. Die Leuchte ist aus robustem Polycarbonat gefertigt und verfügt über ein IP65-Membran-Druckausgleichsventil.
Wahlweise verwendbar für Decken- oder Wandmontage. Kabeleinführungen von oben und hinten möglich. Zur Wandmontage ist ein unauffälliger Wandadapter mit Klick-System beiliegend. Mit optionalem Einbaurahmen auch für Einbau möglich. Die 10 mm Lichtlenkscheibe wird mit einer 3 Watt LED-Leiste ausgeleuchtet.

3W LED

IP65

Technische Daten

Erkennungsweite	30 Meter VKF (30 Meter SN EN 1838)
Leuchtmittel	3W LED-Leiste
Lichtstrom	380lm
Netzanschlussleistung	6VA
Batterie-Stromaufnahme	19mA
Anschlussspannung	230V 50/60Hz, 220V DC +25/-20%
Anschlussklemmen	2 x 2,5 mm^2 für Doppelbelegung
Gehäuse/Farbe	Polycarbonat, weiss / Leuchtenhaube klar
Montageart	Universalmontage
Schutzart	IP65
Schutzklasse	II
Temperaturbereich	-10°C bis +40°C
Abmessungen (B x H x T)	
Deckenmontage	336 x 225 x 59 mm
Wandmontage	336 x 228 x 63 mm

Bestellangaben

Leuchtmittel	Montageart	Typ
3W LED-Leiste	Universalmontage	MKS7 300 UM LED

Optionen

Beschreibung	Typ*
Leuchtenschalt- und Überwachungsbaustein MSÜ3	xxxxxxMSÜ
Leuchtenschalt- und Überwachungsbaustein SET009	xxxxxxSE
Leuchtenschalt- und Überwachungsbaustein SET010	xxxxxxST

* Bitte bei Bestellung den Typ um die entsprechenden Buchstaben ergänzen.

Zubehör

Beschreibung	Typ
Seilmontageset (inkl. 2 x 2,5 Meter Stahlseil)*	MKS7 SM
Seilmontageset (inkl. 2 x 7,5 Meter Stahlseil)*	MKS7 SM 1
Kettenmontageset*	MKS7 KM
Ballwurfschutzkorb (Wandmontage)	MKS7 BSG
Deckeneinbaurahmen nur für Deckeneinbaumontage	MKS7 DER

* nur Deckenmontage

© MIKATRON AG Steinackerstrasse 26, CH-8902 Urdorf Tel: +41 44 734 00 71 www.mikatron.ch

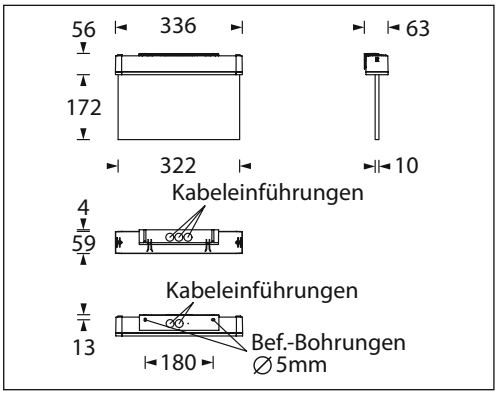

Wandmontage

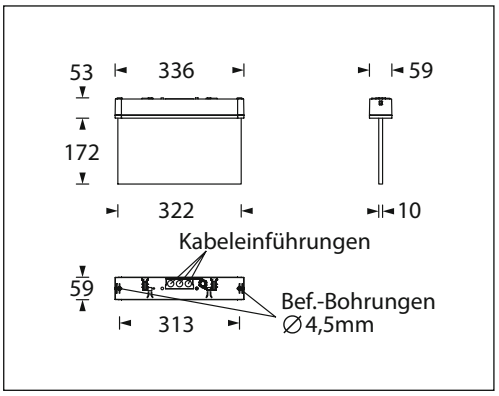

Deckenmontage

Piktogramme:

Das Piktogramm-Set ist unter folgender Typenbezeichnung separat zu bestellen:

(Lichtlenkscheibe im Lieferumfang enthalten)

Fluchtweg-Piktogramm-Set
FL + FR + FU + Blind
Typ: MKS 300 2 F RLUO

Lichtverteilungskurve und Leuchtenabstandstabelle (E = 1,25 lx):

Lichtverteilungskurve MKS7 300 UM EB-SC LED: Flächenoptik
LVK bezogen auf Optikachse

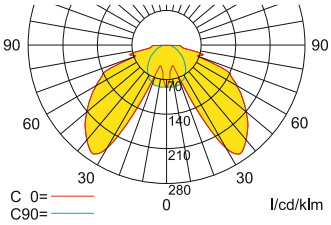

Leuchtenabstandstabelle
Lampenlichtstrom:
Not / Netz = 320lm / 380lm
Nennbetriebsdauer: 3h

h	a	b	c	d
2,00	5,60	2,20	9,80	3,90
2,50	6,10	2,30	10,80	4,30
3,00	6,30	2,20	11,50	4,50
3,50	5,50	2,10	10,00	0,70
4,00	6,40	1,80	8,40	0,50
4,50	6,30	1,30	8,00	0,40
5,00	5,90	0,10	0,40	0,10

Alle Abstandsangaben in Meter für den Notbetrieb

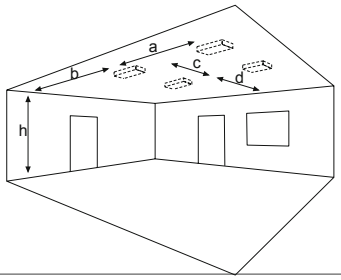

Ausschreibungstext:

... Stück Rettungszeichenleuchte nach DIN EN 60598-1/2-22 und DIN EN 1838 zur Verwendung in Sicherheitsbeleuchtungsanlagen gemäss DIN VDE 0108-100 und DIN EN 50172.

Schlanke und schraubenlose IP65 Kombinationsleuchte aus Rettungszeichen- und Sicherheitsleuchte. Die Leuchte ist aus robustem Polycarbonat gefertigt und verfügt über ein IP65-Membran-Druckausgleichsventil.

Wahlweise verwendbar für Decken- oder Wandmontage. Kabeleinführungen von oben und hinten möglich. Zur Wandmontage ist ein unauffälliger Wandadapter mit Klick-System beiliegend. Mit optionalem Einbaurahmen auch für Einbau möglich. Die 10 mm Lichtlenkscheibe wird mit einer 3 Watt LED-Leiste ausgeleuchtet.Die Leuchte ist optional mit einem Schalt- und Überwachungsbaustein lieferbar.

Erkennungsweite:	30 Meter VKF (30 Meter SN EN 1838)
Leuchtmittel:	3W LED-Leiste
Lichtstrom:	380lm
Netzanschluss-leistung:	6VA
Batterie-Stromaufnahme:	19mA
Anschluss-spannung:	230V 50/60Hz 220V DC +25/-20%
Anschluss-klemmen:	2 x 2,5 mm² für Doppelbelegung
Gehäuse/Farbe:	Polycarbonat /weiss
Abmessungen: (BxHxT)	
Wandmontage	336 x 228 x 63 mm
Deckenmontage	336 x 225 x 59 mm
Montageart:	Universalmontage
Schutzart:	IP65
Schutzklasse:	II
Temperaturbereich:	-10°C bis +40°C
Optional:	☐ Überwachungs-baustein MSÜ3 ☐ Überwachungs-baustein SET009 ☐ Überwachungs-baustein SET010
Zubehör:	☐ Deckeneinbaurahmen nur für Deckenein-baumontage
Typ:	MKS7 300 UM

© MIKATRON AG Steinackerstrasse 26, CH-8902 Urdorf Tel: +41 44 734 00 71 www.mikatron.ch