Rettungszeichenleuchte nach DIN EN 60598-1/-2-22 und DIN EN 1838.
Flaches, architektonisch hochwertiges Edelstahlgehäuse mit formschöner, schlanker Einfassung der Lichtlenkscheibe.
Ausführung für Scheiben-Seilabhängung als Deckenaufbauversion und mit annähernd deckenbündiger Abdeckplatte als Deckeneinbauversion.
Die 15 mm Lichtlenkscheibe wird mit einer 3 Watt LED-Leiste ausgeleuchtet.

3W LED

IP40

Seilaufhängung Deckenaufbau

Seilaufhängung Deckeneinbau

Technische Daten

Erkennungsweite	30 Meter VKF (30 Meter SN EN 1838)
Leuchtmittel	3W LED-Leiste
Lichtstrom	350lm
Netzanschlussleistung	6VA
Batterie-Stromaufnahme	19mA
Anschlussspannung	230V 50/60Hz, 220V DC +25/-20%
Anschlussklemmen	3 x 2,5 mm^2 für Doppelbelegung
Gehäuse/Farbe	Edelstahl V4A / Edelstahl gebürstet
Montageart	Scheiben-Seilabhängung (max. 1,5 Meter)
Schutzart	IP40
Schutzklasse	I
Temperaturbereich	-10°C bis +40°C
Abmessungen (B x H x T)	
Scheiben-Seilabhängung Deckenaufbau	323 x 230 x 56mm
Scheiben-Seilabhängung Deckeneinbau	325 x 260 x 74mm

Bestellangaben

Leuchtmittel	Montageart	Typ
3W LED-Leiste	Scheiben-Seilabhängung Deckenaufbau	MKS3 300 DMS LED
3W LED-Leiste	Scheiben-Seilabhängung Deckeneinbau	MKS3 300 DES LED

Optionen

Beschreibung	Typ*
Leuchtenschalt- und Überwachungsbaustein MSÜ3	xxxxxxMSÜ
Leuchtenschalt- und Überwachungsbaustein SET009	xxxxxxSE
Leuchtenschalt- und Überwachungsbaustein SET010	xxxxxxST
Leuchtenschalt- und Überwachungsbaustein DALI	xxxxxxDA
* Bitte bei Bestellung den Typ um die entsprechenden Buchstaben ergänzen.	

© MIKATRON AG Steinackerstrasse 26, CH-8902 Urdorf Tel: +41 44 734 00 71 www.mikatron.ch

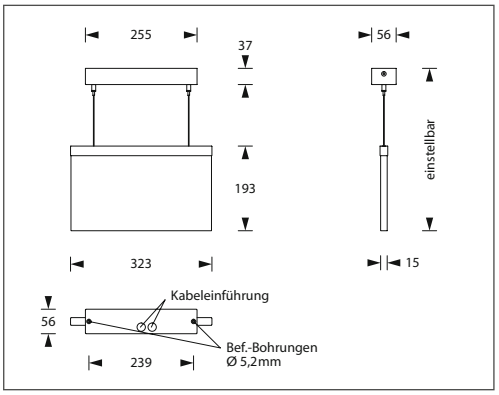

Deckenaufbaumontage

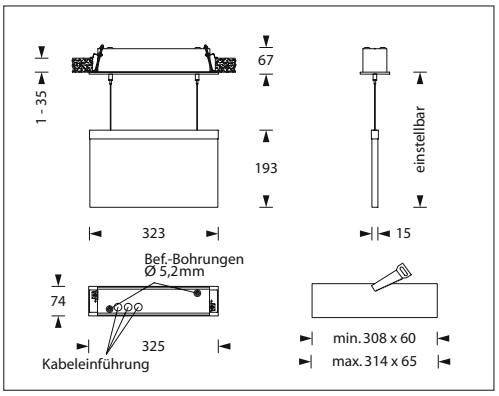

Deckeneinbaumontage

Piktogramme:

Das Piktogramm-Set ist unter folgender Typenbezeichnung separat zu bestellen:

(Lichtlenkscheibe im Lieferumfang enthalten)

Fluchtweg-Piktogramm-Set
FL + FR + FU + Blind
Typ: MKS 300 2 F RLUO

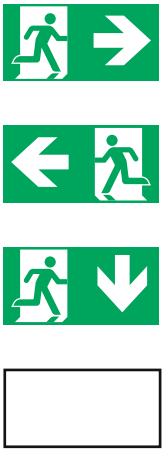

Ausschreibungstext:

... Stück Rettungszeichenleuchte nach DIN EN 60598-1/-2-22 und DIN EN 1838 zum Anschluss an Gruppen- und Zentralbatterieanlagen nach DIN VDE 0108/10.89 und EN 50171.

Flaches, architektonisch hochwertiges Edelstahlgehäuse mit formschöner, schlanker Einfassung der Lichtlenkscheibe.

Ausführung für Scheiben-Seilabhängung als Deckenaufbauversion und mit annähernd deckenbündiger Abdeckplatte als Deckeneinbauversion.

Die 15 mm Lichtlenkscheibe wird mit einer 3 Watt LED-Leiste ausgeleuchtet.

Zum Betrieb der eingebauten LED-Leiste kommt ein Konstantstrom-Versorgungsgerät zum Einsatz.

Die Leuchte ist optional mit einem Schalt- und Überwachungsbaustein lieferbar.

Erkennungsweite:	30 Meter VKF (30 Meter SN EN 1838)
Leuchtmittel:	3W LED-Leiste
Lichtstrom:	350lm
Netzanschluss-leistung:	6VA
Batterie-Stromaufnahme:	19mA
Anschluss-spannung:	230V 50/60Hz 220V DC +25/-20%
Anschluss-klemmen:	3 x 2,5 mm² für Doppelbelegung
Gehäuse/Farbe:	Edelstahl V4A / Edelstahl gebürstet
Montageart:	Scheiben-Seilabhängung (max. 1,5 Meter) Deckenaufbau
Abmessungen: (BxHxT)	323 x 230 x 56mm
Montageart:	Scheiben-Seilabhängung (max. 1,5 Meter) Deckeneinbau
Abmessungen: (BxHxT)	325 x 260 x 74 mm
Schutzart:	IP40
Schutzklasse:	I
Temperatur-bereich:	-10°C bis +40°C
Optional:	☐ Überwachungs-baustein MSÜ3 ☐ Überwachungs-baustein SET009 ☐ Überwachungs-baustein SET010 ☐ Überwachungs-baustein DALI
Typ:	MKE3 300 S

© MIKATRON AG Steinackerstrasse 26, CH-8902 Urdorf Tel: +41 44 734 00 71 www.mikatron.ch